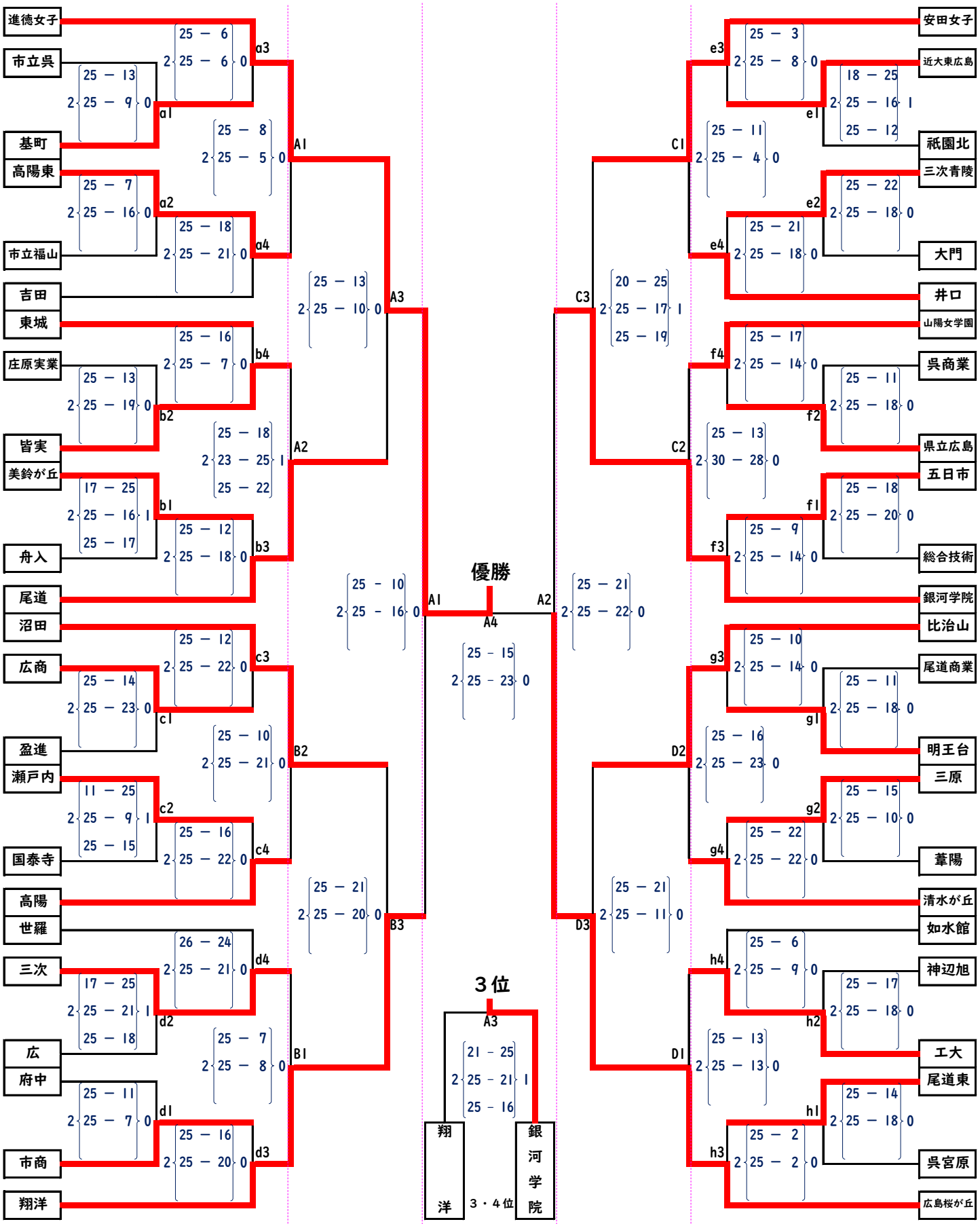# 第７５回広島県高等学校総合体育大会（兼インターハイ予選）
# バレーボール種目　女子試合結果